仕上面：金ゴテ仕上げ
ハーフ部：ハケ引き仕上げ

※二次落下防止用インサートは、
吊1インサートと兼用する。

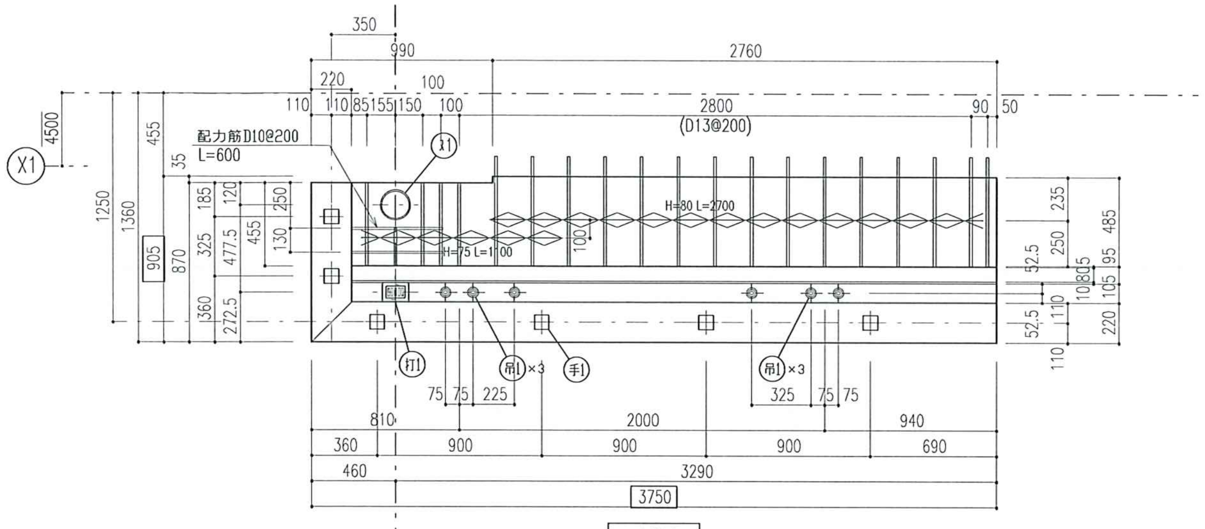
X1
4500
350
990
2760
220
100
110
110
85
155
150
100
2800
(D13@200)
90
50
配力筋D10@200
L=600
ス1
H=80 L=2700
H=75 L=1100
1250
1360
905
870
455
35
185
120
325
477.5
455
250
130
360
272.5
235
250
485
52.5
95
10805
105
110
52.5
220
110
打1
吊1×3
手1
吊1×3
75
75
225
325
75
75
810
2000
940
360
900
900
900
690
460
3290
3750

上端図

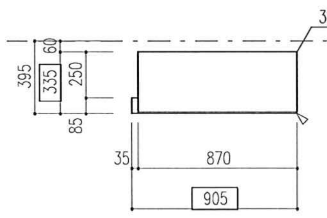
3R
395
335
60
250
85
35
870
905

A側面図

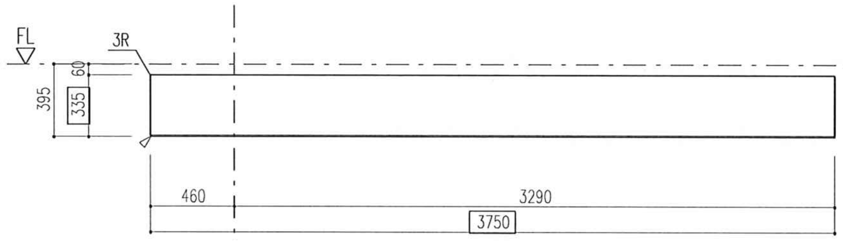
FL
3R
395
335
60
460
3290
3750

外観図

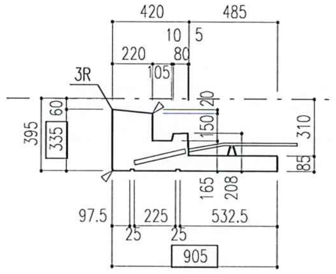
420
485
10
5
220
80
105
3R
395
335
60
150
20
310
85
165
208
97.5
225
532.5
25
25
905

B側面図
ｶﾞｽｹｯﾄ溝

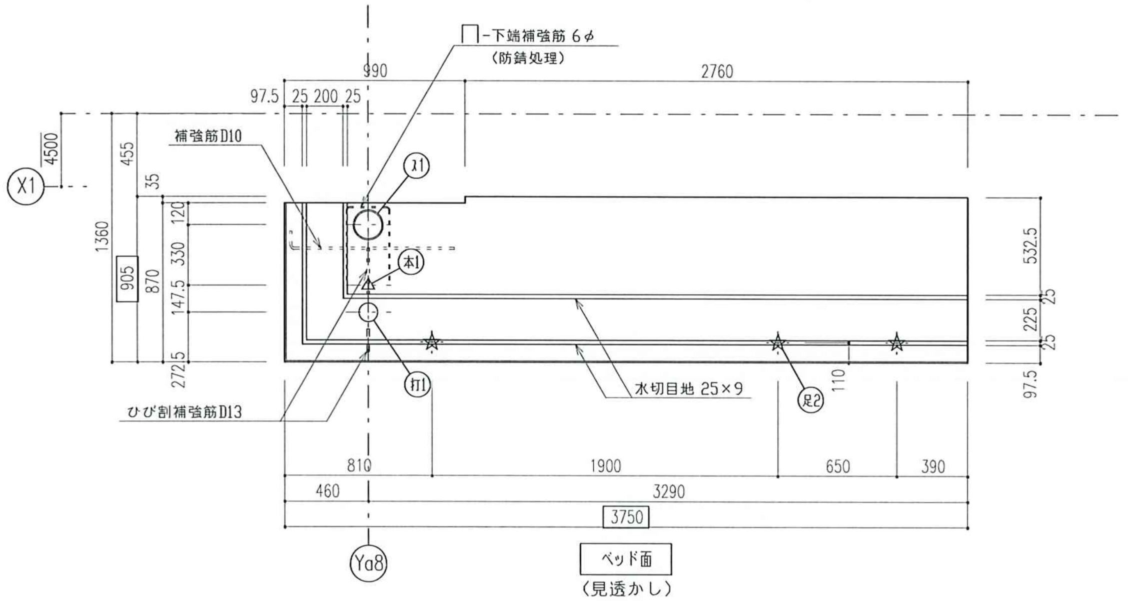
□-下端補強筋 6φ
（防錆処理）
990
2760
97.5
25
200
25
補強筋D10
X1
4500
455
35
1360
905
870
120
330
147.5
272.5
ス1
本1
532.5
25
225
25
97.5
110
打1
水切目地 25×9
足2
ひび割補強筋D13
810
1900
650
390
460
3290
3750
Ya8

ベッド面
（見透かし）

'24.**.**
'24.05.10
'24.04.26
'24.04.05
'23.09.06

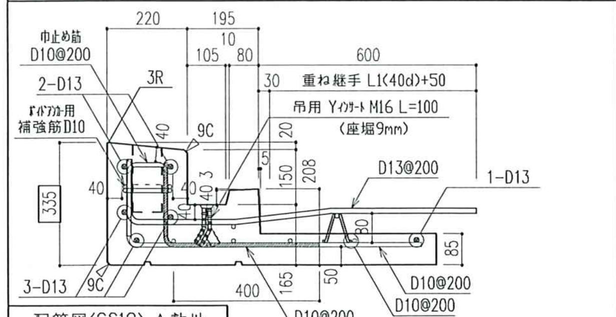
220
195
10
105
80
600
巾止め筋
D10@200
2-D13
3R
30
重ね継手 L1(40d)+50
ﾎﾞｲﾄﾞｱﾝｶｰ用
補強筋D10
吊用 Yｲﾝｻｰﾄ M16 L=100
（座堀9mm）
40
9C
20
5
150
208
335
40
40
3
40
40
D13@200
1-D13
30
85
3-D13
9C
400
165
50
D10@200
D10@200
D10@200

配筋図(CS18) A敷地

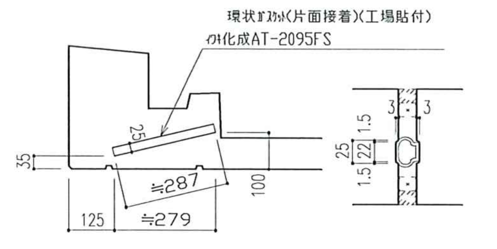
環状ｶﾞｽｹｯﾄ(片面接着)(工場貼付)
ｲﾜｷ化成AT-2095FS
25
35
≒287
100
125
≒279
3
3
1.5
25
22
1.5

ガスケット溝詳細図

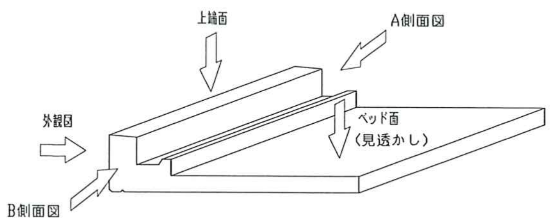
上端面
A側面図
外観図
ベッド面
（見透かし）
B側面図

板名				
5ABS01				
6ABS01	7ABS01	8ABS01	9ABS01	10ABS01
11ABS01	12ABS01	13ABS01	14ABS01	15ABS01
16ABS01	17ABS01	18ABS01	19ABS01	20ABS01
21ABS01	22ABS01	23ABS01	24ABS01	25ABS01
合計			21	

（備考）

打設前中間検査			
検査項目	方法	検査	再検査
先付部品取付状況	目視		

部材重量
1.41 t/p （CON:0.59m3）

鉄筋仕様	
D10・D13	SD295

コンクリート強度
FC30

埋込部品一覧表
注）吊1、脱1、ガスケット以外は支給品

記号	図形	名称	数量
吊1	⌖	M16 Y-INS L=100(座堀9)	6
仮1	◎	M16 ロ-INS L=100(座堀19)	
足2	☆	W1/2 P-INS L=40(座堀なし)	3
手1	⊞	ﾎﾞｲﾄﾞｱﾝｶｰ(AL) 88×88(L=200)	6
本1	△	W3/8 P-INS L=30(座堀なし) (SUS)	1
本2	●	M10 P-INS L=30(座堀なし) (電気亜鉛メッキ)	
打1	▣	ﾄﾞﾚｲﾝ ﾌｸﾆｼ RCK-3075	1
ス1	○	ｽﾘｰﾌﾞ VU150(165) L=250	1
避		避難ハッチ(タスカール) SPC Ⅲ600-109(支給品)	

特記事項

フルPCaの製品寸法、断面形状について、
辺長、部材厚のマイナスは許容しない

キープラン（A敷地）

5~25S

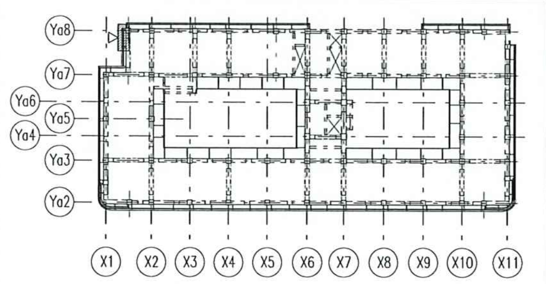
Ya8
Ya7
Ya6
Ya5
Ya4
Ya3
Ya2
X1
X2
X3
X4
X5
X6
X7
X8
X9
X10
X11

スラブ符号	位置	主方向（短辺方向）	配力筋方向（長辺方向）
CS18（A敷地）	上端筋	D13@200	D10@200
	下端筋	D10@200	D10@200

製品品質検査表

製品記号					
製造年月日	年　月　日				
ライン-ゼッケン	-				
工程		打設前中間検査			
		検査項目	方法	検査	再検査
打設前中間検査	コンクリート打設前	型枠清掃・組付状況	目視		
		離型剤塗布状況	目視		
		接合用金物種類・数量	目視		
		先付部品種類・数量	目視		
		異物混入有無	目視		
		鉄筋材質・径	目視		
		鉄筋本数	目視		
		鉄筋間隔・位置	寸法		
		結束状態	目視		
		補強筋状況	目視		
		かぶり厚	寸法		
	型枠	辺長（±3）	寸法		
		板厚（2）	寸法		
		ねじれ・そり（3）	寸法		
		面の凹凸（3）	寸法		
		曲がり（3）	寸法		
		対角線長差（3）	寸法		
		接合用金物（±2）	寸法		
		先付部品（±5）	寸法		
打設後		打設面仕上げ状況	目視		
判定		1.合格　2.不合格	検査員		

製品検査年月日	年　月　日				
工程		製品検査			
		検査項目	方法	検査	再検査
製品検査	仕上げ後	製品記号マーキング	目視		
		表面の仕上げ	目視		
		ひび割れ	目視		
		欠け	目視		
		豆板	目視		
		気泡	目視		
		表面の傷・汚れ	目視		
	製品	辺長（±5）	寸法		
		板厚（3）	寸法		
		ねじれ・そり（5）	寸法		
		面の凹凸（5）	寸法		
		曲がり（5）	寸法		
		対角線長差（5）	寸法		
		接合用金物（±5）	寸法		
		先付部品（±10）	寸法		
判定		1.合格　2.不合格	検査員		

出荷前検査年月日	年　月　日				
工程		出荷前検査			
		検査項目	方法	検査	再検査
出荷前検査	最終確認	表示	目視		
		ひび割れ・欠け・変形	目視		
		金物・部品等状態	目視		
判定		1.合格　2.不合格	検査員		
総合判定		1.合格　2.不合格	品質管理G責任者		
補修欄					

トヨタT&S建設(株)
受 24.8.09 付
海老名工場

管理文書

訂正事項				

トヨタT&S建設株式会社	株式会社 佐藤総合計画	作業所	SCALE A1：1/20 A3：1/40	工事名	囲町東地区第一種市街地再開発事業 施設建築物本体工事（A敷地　住宅棟）	図面番号 5ABS01
			DATE 2023.09.06	図面名	バルコニーPCa製品図	図面コード

E-QC02-08様式 1 【00版】

240809【囲町A】5-13S(5-25あり)バルコニー承認図