仕上面：金コテ仕上げ
ハーフ部：ハケ引き仕上げ

※二次落下防止用インサートは、
吊1インサートと兼用する。

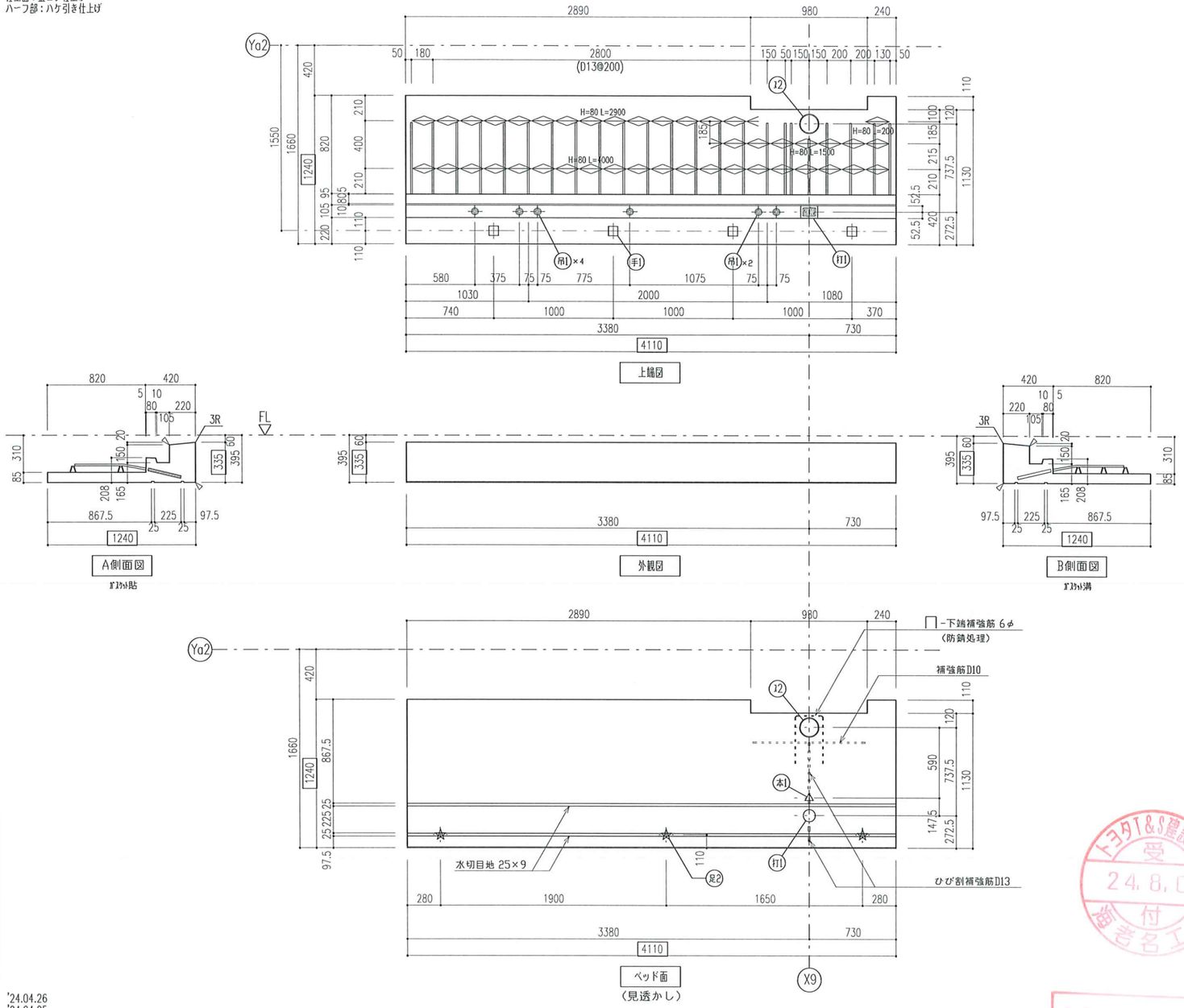


| 板名 | | | | |
|---|---|---|---|---|
| 9ABS28 | 10ABS28 | 11ABS28 | 12ABS28 | 13ABS28 |
| | | | | |
| | | | | |
| | | | | |
| 合計 | | | 5 | |

(備考)

| 打設前中間検査 | | | |
|---|---|---|---|
| 検査項目 | 方法 | 検査 | 再検査 |
| 先付部品取付状況 | 目視 | | |

| 部材重量 |
|---|
| 1.74 t/p (CON=0.72m3) |

| 鉄筋仕様 | |
|---|---|
| D10・D13 | SD295 |

| コンクリート強度 |
|---|
| FC30 |

埋込部品一覧表
注）吊1、脱1、ガスケット以外は支給品

| 記号 | 図形 | 名称 | 数量 |
|---|---|---|---|
| 吊1 | | M16 Y-INS L=100(座堀9) | 6 |
| 脱1 | | M16 □-INS L=100(座堀19) | |
| 足2 | | W1/2 P-INS L=40(座堀なし) | 3 |
| 手1 | | ﾀﾞﾎﾞﾌｧｽﾅｰ(AL) 88×88(L=200) | 4 |
| 本1 | | W3/8 P-INS L=30(座堀なし) (SUS) | 1 |
| 本2 | | M10 P-INS L=30(座堀なし) (電気亜鉛メッキ) | |
| 打1 | | ﾄﾞﾚﾝ ｺﾌﾞﾐﾝ RCK-3075 | 1 |
| J2 | | ｽﾘｰﾌﾞ VU150(165) L=240 | 1 |
| 避 | | 避難ハッチ(タスカール) SPC Ⅲ600-109(支給品) | |

| 特記事項 |
|---|
| フルPCaの製品寸法、断面形状について、 |
| 辺長、部材厚のマイナスは許容しない |

## 製品品質検査表

製品記号

製造年月日　　年　月　日

ラインーゼッケン　　－

| 工程 | | 打設前中間検査 | | | |
|---|---|---|---|---|---|
| 打設前中間検査 | コンクリート打設前 | 検査項目 | 方法 | 検査 | 再検査 |
| | | 型枠清掃・組付状況 | 目視 | | |
| | | 離型剤塗布状況 | 目視 | | |
| | | 接合用金物種類・数量 | 目視 | | |
| | | 先付部品種類・数量 | 目視 | | |
| | | 異物混入有無 | 目視 | | |
| | | 鉄筋材質・径 | 目視 | | |
| | | 鉄筋本数 | 目視 | | |
| | | 鉄筋間隔・位置 | 寸法 | | |
| | | 結束状態 | 目視 | | |
| | | 補強筋状況 | 目視 | | |
| | | かぶり厚 | 寸法 | | |
| | 型枠 | 辺長（±3） | 寸法 | | |
| | | 板厚（2） | 寸法 | | |
| | | ねじれ・そり（3） | 寸法 | | |
| | | 面の凹凸（3） | 寸法 | | |
| | | 曲がり（3） | 寸法 | | |
| | | 対角線長差（3） | 寸法 | | |
| | | 接合用金物（±2） | 寸法 | | |
| | | 先付部品（±5） | 寸法 | | |
| 打設後 | | 打設面仕上げ状況 | 目視 | | |
| 判定 | | 1.合格　2.不合格 | | 検査員 | |

製品検査年月日　　年　月　日

| 工程 | | 製品検査 | | | |
|---|---|---|---|---|---|
| 製品検査 | 仕上げ後 | 検査項目 | 方法 | 検査 | 再検査 |
| | | 製品記号マーキング | 目視 | | |
| | | 表面の仕上げ | 目視 | | |
| | | ひび割れ | 目視 | | |
| | | 欠け | 目視 | | |
| | | 豆板 | 目視 | | |
| | | 気泡 | 目視 | | |
| | | 表面の傷・汚れ | 目視 | | |
| | 製品 | 辺長（±5） | 寸法 | | |
| | | 板厚（3） | 寸法 | | |
| | | ねじれ・そり（5） | 寸法 | | |
| | | 面の凹凸（5） | 寸法 | | |
| | | 曲がり（5） | 寸法 | | |
| | | 対角線長差（5） | 寸法 | | |
| | | 接合用金物（±5） | 寸法 | | |
| | | 先付部品（±10） | 寸法 | | |
| 判定 | | 1.合格　2.不合格 | | 検査員 | |

出荷前検査年月日　　年　月　日

| 工程 | | 出荷前検査 | | | |
|---|---|---|---|---|---|
| 出荷前検査 | 最終確認 | 検査項目 | 方法 | 検査 | 再検査 |
| | | 表示 | 目視 | | |
| | | ひび割れ・欠け・変形 | 目視 | | |
| | | 金物・部品等状態 | 目視 | | |
| | | | | | |
| 判定 | | 1.合格　2.不合格 | | 検査員 | |
| 総合判定 | | 1.合格　2.不合格 | | 品質管理G責任者 | |
| 補修欄 | | | | | |

キープラン（A敷地）

9~13S

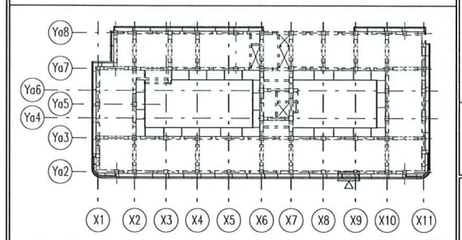


| スラブ符号 | 位置 | 主方向(短辺方向) | 配力筋方向(長辺方向) |
|---|---|---|---|
| CS18 (A敷地) | 上端筋 | D13@200 | D10@200 |
| | 下端筋 | D10@200 | D10@200 |

'24.04.26
'24.04.05
'23.09.06

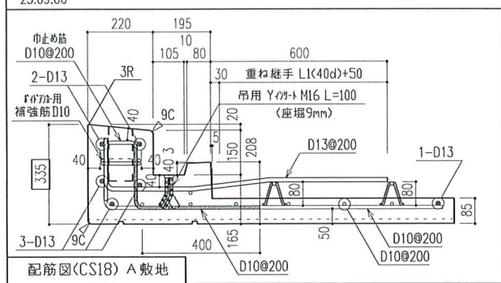


配筋図(CS18) A敷地

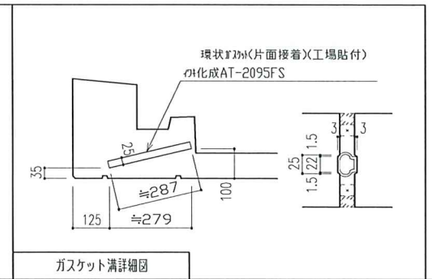


ガスケット溝詳細図

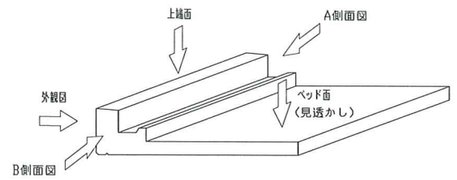


| 訂正事項 | | | |
|---|---|---|---|
| | | | |
| | | | |
| | | | |
| | | | |

トヨタT&S建設株式会社

株式会社 佐藤総合計画

作業所

SCALE A1：1/20 A3：1/40

DATE 2023.09.06

工事名：囲町東地区第一種市街地再開発事業 施設建築物本体工事（A敷地　住宅棟）

図面名：バルコニーPCa製品図

図面番号：5ABS28A

図面コード

E-QC02-08様式1【00版】

240809【囲町A】5-13S(5-25あり)バルコニー承認図

トヨタT&S建設㈱ 受 24.8.09 御付 御者名工場
管理文書